卷號 VOLUME NO.
M230412

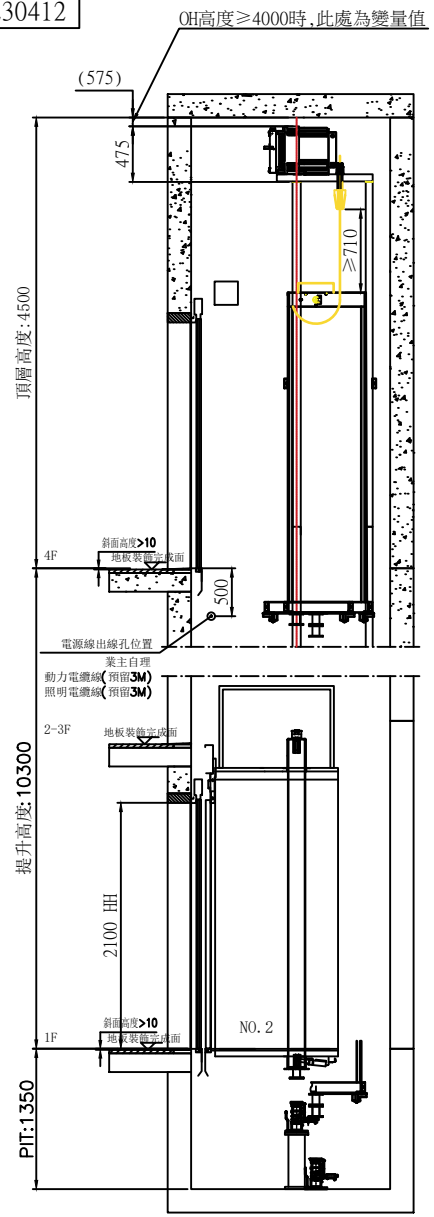

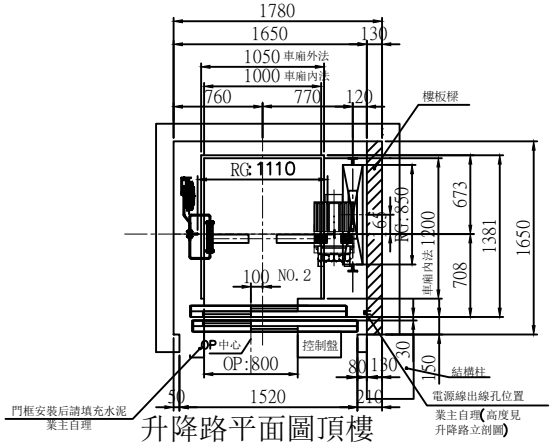

升降路平面圖頂樓

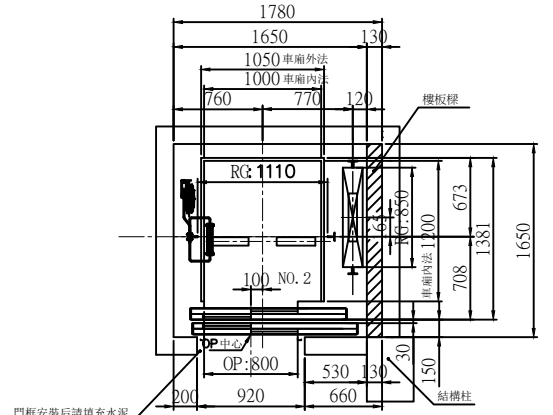

升降路平面圖其餘樓

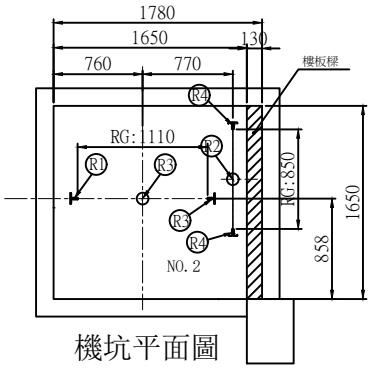

機坑平面圖

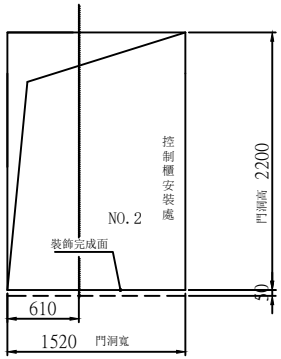

乘場門預留孔圖頂樓

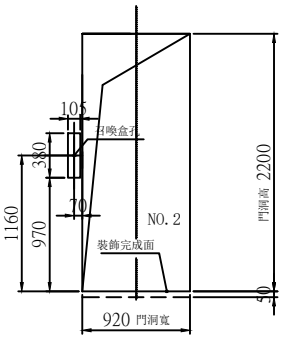

乘場門預留孔圖其餘樓

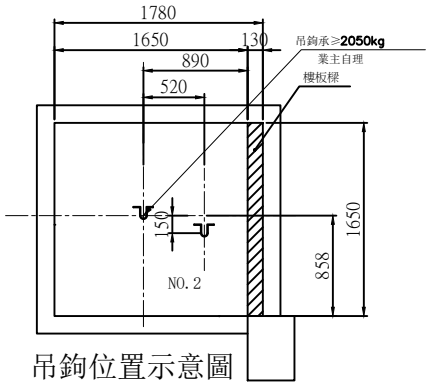

吊鉤位置示意圖

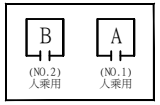

電梯位置配置圖

下列各項為除外工程請業主負責

1. 機械室電梯受電盤前之動力電源及照明電源其配線及接地工程。
   每部電梯需把動力電源單相220V引至控制櫃，電壓變動率低於+10%或-10%。
2. 機械室中需設有吊鉤、風扇、照明設備、門及百葉窗、煤渣混凝土防水面、避雷等設備。
   機械室內室溫須保持在40℃以下故對機械本身所產生之熱量 600 仟卡應考慮在內。
   請設置換氣通風裝備，面積不小於升降道1/100。
   昇降路牆面須能承受導軌所附予之壓力。
   梯廂緩衝器處R1 750 公斤。
   重錘緩衝器處R2 700 公斤。
   梯廂導軌處R3 850 公斤。
   重錘導軌處R4 050 公斤。
3. 照明設備依CNS-2866要求，照度≥100LUX。
4. 本圖所標註之升降道、PIT、OH及各樓層尺寸均為防水，裝飾完成後的淨尺寸；升降道寬允許偏差：
   行程≤30m時，0~25mm；
   行程≤60m時，0~35mm；
   行程≤90m時，0~50mm；
   行程>90m時，0~80mm；
5. 電梯交流主開關及遮斷器不能含有漏電護功能。
6. 因五方通話功能的需要，從機房到傳達室或監控室需布PVC圓電纜，規格4x0.75mm²，長度需≤1000米。
7. 若升降道為多臺電梯共用，則不同升降道之間需設置隔障，隔障應至少至底坑以上2.5m。
8. PIT需保持乾燥，清潔，並做好防水工程。
9. 升降路四周墻壁不得埋設器具，線管，水管。

電氣室電源設備規範
SPECIFICATION OF EQUIPMENTS

電梯編號	NO.2
動力線 mm² (MAX)	5.5
照明線 mm² (MAX)	3.5
接地線 mm	5.5
變壓器容量 (KVA)	4
動力開關 (A) 3P	20
照明開關 (A) 2P	15
升降道寬 (X向)	1780
升降道深 (Y向)	1650

合約資料
CONTRACT DATA

用途	TYPE	#2: 人乘用	
容量	CAPACITY	450 公斤 Kg	6 人份 PERSONS
速度	SPEED	45	公尺/分 m/min
控制方式	CONTROL	VVVF	
操作方式	OPERATION	單獨運行	
停層數	STOP(FLOOR)	4層4站4門 (1-4F)	
行程	TRAVEL	10300	公釐 mm
梯廂尺寸	CAGE SIZE	1000W*1200D*2300H	
開門方式	DOOR OPERATION	2SR-2P	
開門尺寸	DOOR SIZE	OP:800W*2100H	
馬達容量	MOTOR CAPACITY	2.2	仟瓦 kw
額定電流	RATED CURRENT	14	安培 A
電流頻率	CURRENT FREQUENCY	60	赫茲 Hz

1. 電梯昇降道垂直高度之誤差須在30mm以內。
2. 採用膨脹螺絲安裝電梯導軌支架時應滿足下列要求：
   a.混凝土牆應堅固結實，其抗壓強度不低於每平方米24X10N
   b.混凝土牆壁厚應在150mm以上。
3. 各樓出入口門、指示器、按鈕及至機房(或主機)等相關配管預留孔工程。(除外工程)
4. 電梯不可緊鄰臥室佈置。
5. 依建築技術規則建築設計施工篇第46-3條建議昇降機道與居室相鄰之分間牆，鋼筋混凝土造含粉刷總厚度在二十公分以上
6. 井道下方若有人能到達的空間，對重側需增加安全裝置，具體請聯繫我司營業人員。

建築物名稱: BUILDING 勝德營造-南投國姓鄉

建築物所在地: LOCATION -

注:1.各樓層高度系以樓裝飾面完成起算;
2.PIT深度系由防水處理完成面至地板裝飾完成面之高度;
3.井道結構:混凝土

PIT	1350
1FL	3900
2-3FL	3200
OH	4500

承認圖
APPROVALS

簽名: SIGNED

日期: DATE

版次 REV.MARK	日期 DATE	承認 APPROVED BY	變更 REVISED BY	變更內容 CONTENTS

單位 UNITS: MM	承認APPROVED BY	核對CHECK BY: 江玉琴	名稱 TITLE: LAYOUT PLAN 電梯平面圖
比例 SCALE: 1:1	設計DESIGNED BY	製圖DRAWN BY: 許馨文	
第3角法 3 ANGLE PROJECTION			圖面編號 DRAWING NO.: YL231012102A

Masada 永佳捷智能電梯

注意事項: 電梯昇降路內外壁四周牆壁不得裝配任何其它非電梯有關設施如:水管、電線配管、消防栓、電源開關等。

業務承辦員 SALES: 李烘銘

變更次數 REV.MARK: *