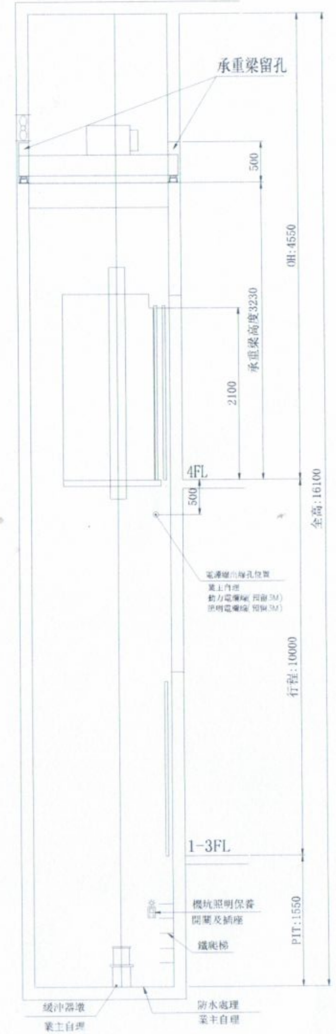

升降路立剖圖

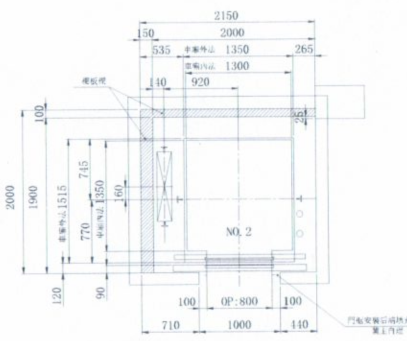

升降路平面圖其余樓

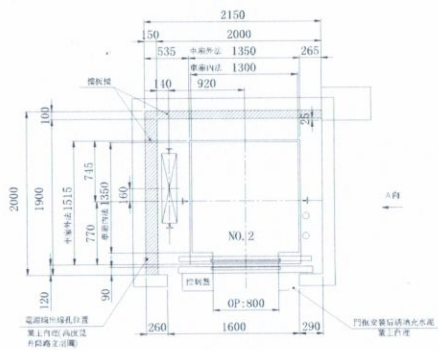

升降路平面圖頂樓

電梯位置圖

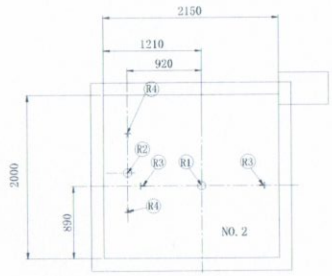

機坑平面圖

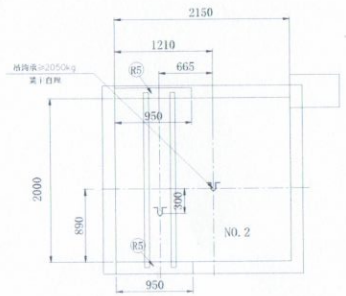

升降路頂部吊鉤位置圖

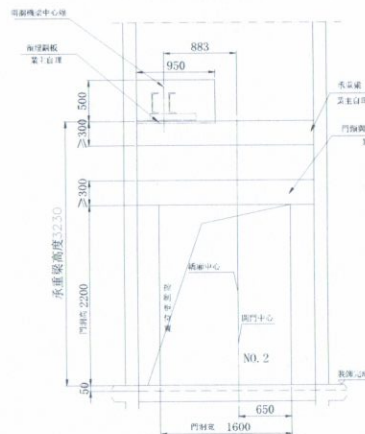

層場門預留孔圖頂樓

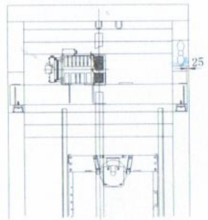

A向頂部主機示意圖

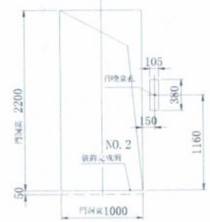

層場門預留孔圖其余樓

下列各項為除外工程請業主負責

1. 機械室電梯受電盤前之動力電源及照明電源其配線及接地工程。
   每部電梯需把動力電源三相四線製AC220V及照明電源單相110V引至控制櫃,電壓變動率低於+10%或-10%。
2. 機械室中需設有吊鉤、風扇、照明設備、門及百葉窗、煤渣混凝土防水面、避雷等設備。
   機械室內室溫須保持在40℃以下故對機械本身所產生之熱量 950 仟卡應考慮在內。
   請設置換氣通風裝備,面積不小於升降道1/100。
   昇降路牆面須能承受導軌所附予之壓力。

梯廂緩衝器處R1	9500	公斤。
重錘緩衝器處R2	7800	公斤。
梯廂導軌處R3	3000	公斤。
重錘導軌處R4	3200	公斤。
承重梁處R5	6600	公斤。

3. 照明設備依CNS-2866要求,照度≥100LUX。
4. 本圖所標註之升降道、PIT、OH及各樓層尺寸均為防水,裝飾完成後的淨尺寸;升降道寬允許偏差:
   行程≤30m時,0~25mm;
   行程≤60m時,0~35mm;
   行程≤90m時,0~50mm;
   行程>90m時,0~80mm;
5. 電梯交流主開關及遮斷器不能含有漏電護功能。
6. 因五方通話功能的需要,從機房到傳達室或監控室需布PVC圓電纜,規格4x0.75mm²,長度需≤1000米。
7. 若升降道為多臺電梯共用,則不同升降道之間需設置隔障,隔障應至少至底坑以上2.5m。
8. PIT需保持乾燥,清潔,並做好防水工程。
9. 升降路四周牆壁不得埋設器具,線管,水管。

電氣室電源設備規範 SPECIFICATION OF EQUIPMENTS

電梯編號	NO. 2
動力線 mm² (MAX)	5.5
照明線 mm² (MAX)	3.5
接地線 mm	5.5
變壓器容量 (KVA)	9
動力開關 (A) 3P	30
照明開關 (A) 2P	15
升降道寬 (X向)	2150
升降道深 (Y向)	2000

合約資料 CONTRACT DATA

用途 TYPE	NO. 2:人乘用			
容量 CAPACITY	700	公斤 Kg	10	人份 PERSONS
速度 SPEED	60	公尺/分 m/min		
控制方式 CONTROL	VVVF			
操作方式 OPERATION	單獨運轉			
停層數 STOP(FLOOR)	4層4站4門 (1-4F)			
行程 TRAVEL	10000	公釐 mm		
梯廂尺寸 CAGE SIZE	1300W*1350D*2300H			
開門方式 DOOR OPERATION	2P-CO			
開門尺寸 DOOR SIZE	OP:800W*2100H			
馬達容量 MOTOR CAPACITY	5	仟瓦 kw		
額定電流 RATED CURRENT	11.8	安培 A		
電流頻率 CURRENT FREQUENCY	60	赫茲 Hz		

1. 電梯昇降道垂直高度之誤差須在30mm以內。
2. 採用膨脹螺絲安裝電梯導軌支架時應滿足下列要求:
   a.混凝土牆應堅固結實,其抗壓強度不低於每平方米24X10N
   b.混凝土牆壁厚應在150mm以上。
3. 各樓出入口門、指示器、按鈕及至機房(或主機)等相關配管預留孔工程。(除外工程)
4. 電梯不可緊鄰臥室佈置。
5. 依建築技術規則建築設計施工篇第46-3條建議昇降機道與居室相鄰之分間牆,鋼筋混凝土造含粉刷總厚度在二十公分以上
6. 井道下方若有人能到達的空間,對重側需增加安全裝置,具體請聯繫我司營業人員。

建築物名稱 BUILDING: 益豪營造-竹山大同街

建築物所在地 LOCATION: -

注:1. 各樓層高度系以樓裝飾面完成起算;
2. PIT深度系由防水處理完成面至地板裝飾完成面之高度;
3. 井道結構:混凝土

PIT	1550
1FL	3600
2-3FL	3200
RFL(OH)	4550

承認圖 APPROVALS

簽名 SIGNED

日期 DATE

益豪營造有限公司

112.9.5

版次 REV. MARK	單位 UNITS	承認APPROVED BY	核對CHECK BY	名稱 TITLE
日期 DATE	MM			LAYOUT PLAN
承認 APPROVED BY	比例 SCALE	設計DESIGNED BY	製圖DRAWN BY	電梯平面圖/出入口留孔圖
變更 REVISED BY	1:1		許馨文	
變更內容 CONTENTS	第3角法 3 ANGLE PROJECTION	Masada 永佳捷智能電梯		圖面編號 DRAWING NO. YL230726108A

變更 REVISIONS

業務承辦員 SALES: 李烘銘

變更次數 REV. MARK: *

注意事項: 電梯昇降路內不容許設置不得裝配任何其它非電梯有關設施如:水管、電線配管、消防栓、電源開關等。