卷號 VOLUME NO.
M231172

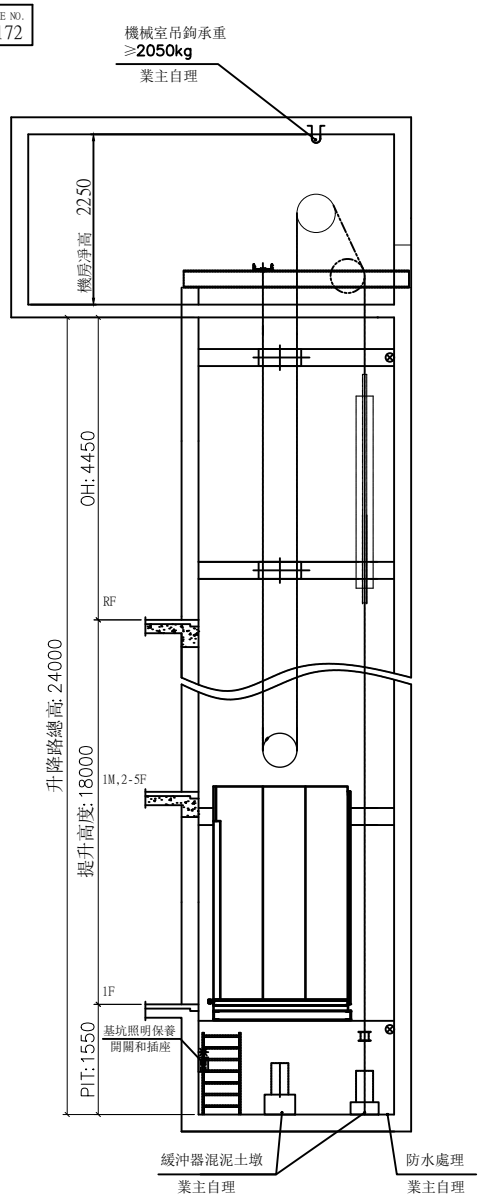

升降路立剖圖

注:1.各樓層高度系以樓裝飾面完成起算;
2.PIT深度系由防水處理完成面至地板裝飾完成面之高度;
3.井道結構:混凝土

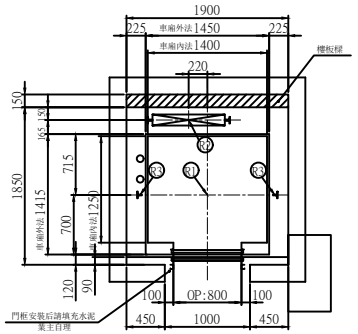

升降路平面圖

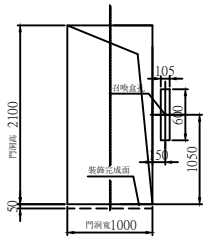

乘場門預留孔圖1樓,1M樓

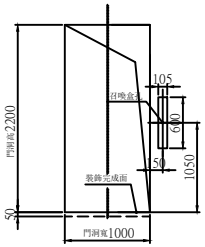

乘場門預留孔圖2-5樓,R樓

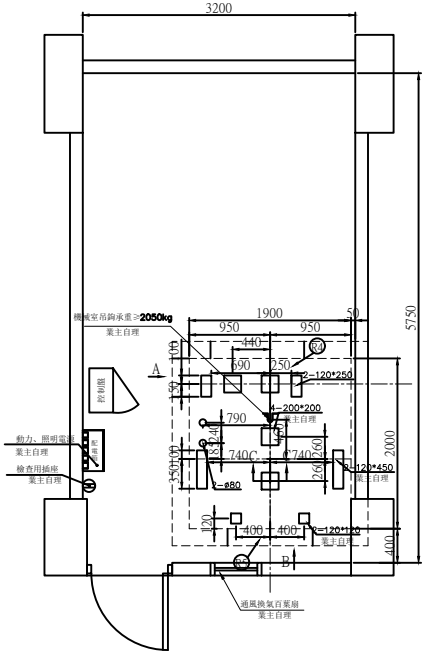

機械室留孔位置圖

業主自理

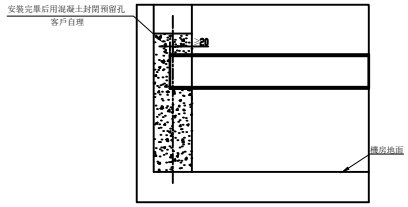

曳引機承重梁支撐詳圖

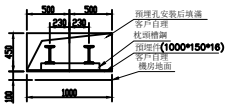

B向曳引機承重梁預留孔

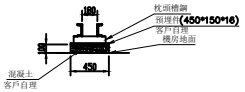

A向曳引機承重梁預留孔

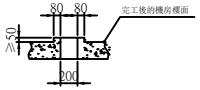

C—C機房預留孔

下列各項為除外工程請業主負責

1.機械室電梯受電盤前之動力電源及照明電源其配線及接地工程。
每部電梯需把動力電源三相四線製AC220V引至控制櫃,電壓變動率低於+10%或-10%。

2.機械室中需設有吊鉤、風扇、照明設備、門及百葉窗、煤渣混凝土防水面、避雷等設備。
機械室內室溫須保持在40℃以下故對機械本身所產生之熱量 950 仟卡應考慮在內。
請設置換氣通風裝備,面積不小於升降道1/100。
昇降路牆面須能承受導軌所附予之壓力。
梯廂緩衝器處R1 7600 公斤。
重錘緩衝器處R2 5900 公斤。
梯廂導軌處R3 3000 公斤。
機房處R4 4500 公斤。
機房處R5 2800 公斤。

3.照明設備依CNS-2866要求,照度≥100LUX。

4.本圖所標註之升降道、PIT、OH及各樓層尺寸均為防水,裝飾完成後的淨尺寸 ; 升降道寬允許偏差 :
行程≤30m時,0~25mm ;
行程≤60m時,0~35mm ;
行程≤90m時,0~50mm ;
行程>90m時,0~80mm ;

5.電梯380V交流主開關及遮斷器不能含有漏電護功能。

6.因五方通話功能的需要,從機房到傳達室或監控室需布PVC圓電纜,規格4x0.75mm²,長度需≤1000米。

7.若升降道為多臺電梯共用,則不同升降道之間需設置隔障,隔障應至少至底坑以上2.5m。

8.PIT需保持乾燥,清潔,並做好防水工程。

9.升降路四周墻壁不得埋設器具,線管,水管。

電氣室電源設備規範
SPECIFICATION OF EQUIPMENTS

電梯編號	NO.1
動力線 mm² (MAX)	5.5
照明線 mm² (MAX)	3.5
接地線 mm	5.5
變壓器容量 (KVA)	8
動力開關 (A) 3P	30
照明開關 (A) 2P	15
升降道寬 (X向)	1900
升降道深 (Y向)	1850

合約資料
CONTRACT DATA

用途	TYPE	#1: 無障礙用	
容量	CAPACITY	700 公斤 Kg	10 人份 PERSONS
速度	SPEED	60	公尺/分 m/min
控制方式	CONTROL	VVVF	
操作方式	OPERATION	單獨運轉	
停層數	STOP(FLOOR)	7層7站7門 (1F,1MF,2-5F,RF)	
行程	TRAVEL	18000	公釐 mm
梯廂尺寸	CAGE SIZE	1400W*1250D*2300H	
開門方式	DOOR OPERATION	2P-CO	
開門尺寸	DOOR SIZE	OP:800W*2000H(1~MF) OP:800W*2100H(2~5F,RF)	
馬達容量	MOTOR CAPACITY	5	仟瓦 kw
額定電流	RATED CURRENT	11.5	安培 A
電流頻率	CURRENT FREQUENCY	60	赫茲 Hz

1.電梯昇降道垂直高度之誤差須在30mm以內。
2.採用膨脹螺絲安裝電梯導軌支架時應滿足下列要求:
a.混凝土牆應堅固結實,其抗壓強度不低於每平方米24X10N
b.混凝土牆壁厚應在150mm以上。
3.各樓出入口門、指示器、按鈕及至機房(或主機)等相關配管預留孔工程.(除外工程)
4.電梯不可緊鄰臥室佈置.
5.依建築技術規則建築設計施工篇第46-3條建議昇降機道與居室相鄰之分間牆,鋼筋混凝土造含粉刷總厚度在二十公分以上
6.井道下方若有人能到達的空間,對重側需增加安全裝置,具體請聯繫我司營業人員.

建築物名稱: BUILDING 乾唐建設-彰化伸港鄉

建築物所在地: LOCATION -

承認圖
APPROVALS

簽名: SIGNED

日期: DATE

PIT	1550
1,1M,2~5FL	3000
RFL(OH)	4450
機械室	2250

版次 REV.MARK	日期 DATE	承認 APPROVED BY	變更 REVISED BY	變更內容 CONTENTS

單位 UNITS MM	承認APPROVED BY	核對CHECK BY 江玉琴	名稱 TITLE LAYOUT PLAN 電梯平面圖/機械室留孔圖
比例 SCALE 1:1	設計DESIGNED BY	製圖DRAWN BY 許馨文	
第3角法 3 ANGLE PROJECTION	Masada 永佳資訊電梯		圖面編號 DRAWING NO. YL230912105A

注意事項 電梯昇降路內外壁四周牆壁不得裝配任何其它非電梯有關設施如:水管、電線配管、消防栓、電源開關等.

業務承辦員 SALES 李烘銘

變更次數 REV.MARK *