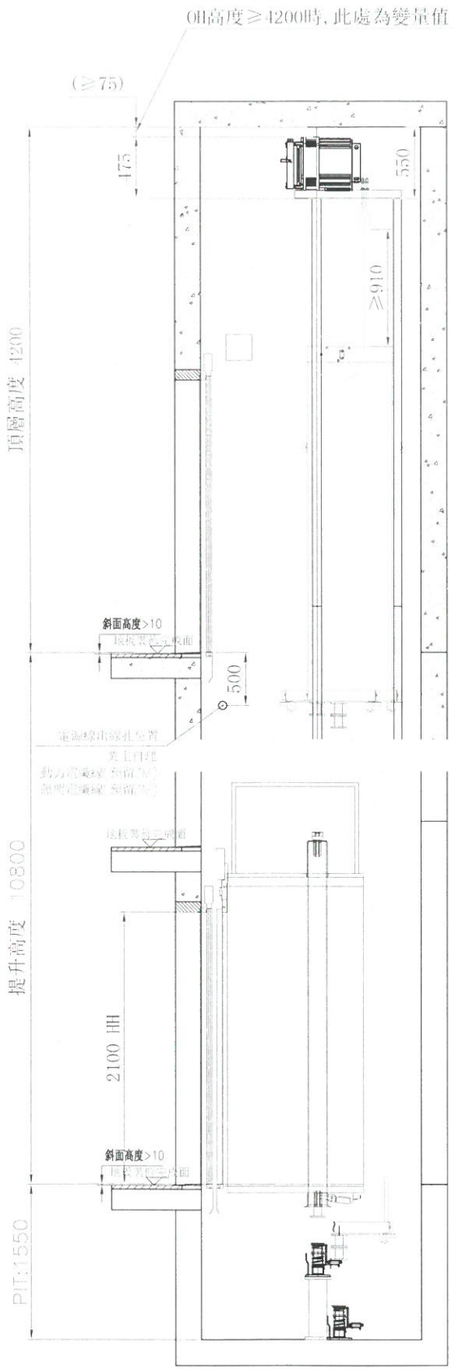

注:1. 各樓層高度系以樓裝飾面完成起算;
2. PIT深度系由防水處理完成面至地板裝飾完成面之高度;
3. 井道結構:混凝土

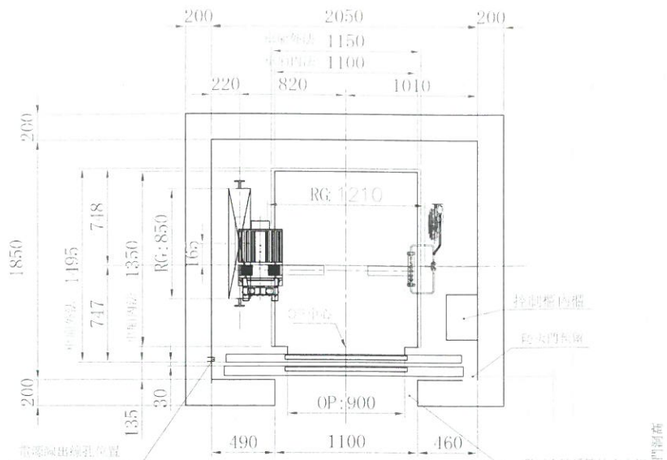

升降路平面圖頂樓

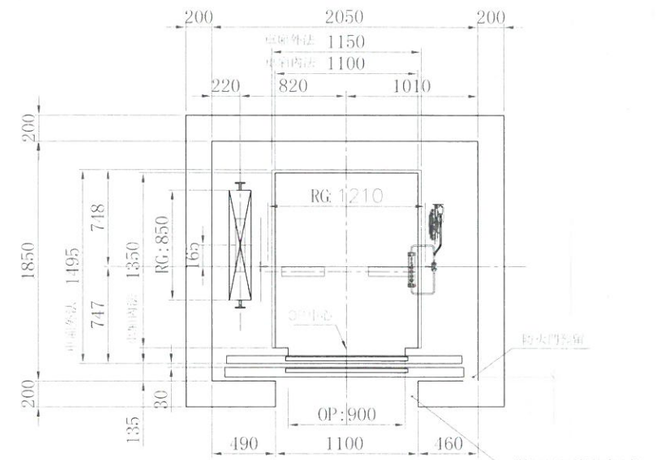

升降路平面圖其餘樓

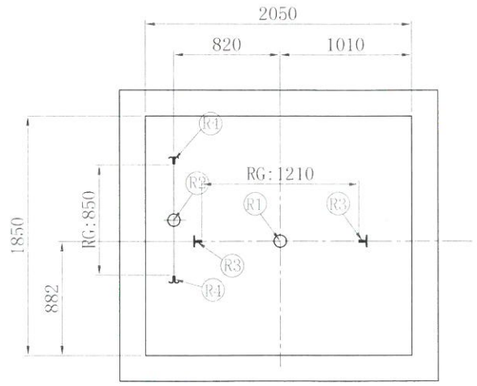

機坑平面圖

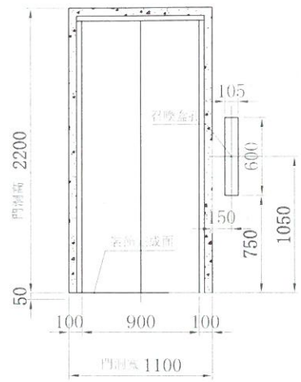

其他樓乘場門詳細圖

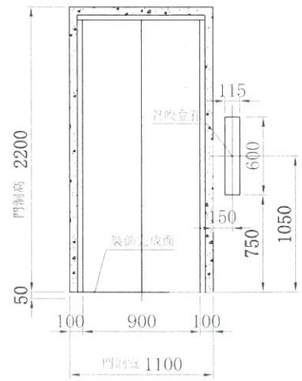

頂樓乘場門詳細圖

下列各項為除外工程請業主負責

1. 機械室電梯受電盤前之動力電源及照明電源其配線及接地工程。
   每部電梯需把動力電源單相AC220V及照明電源單相AC110V引至控制櫃,電壓變動率低於+10%或-10%。
2. 機械室中需設有吊鉤、風扇、照明設備、門及百葉窗、煤渣混凝土防水面、避雷等設備。
   機械室內室溫須保持在40℃以下故對機械本身所產生之熱量 _____ 仟卡應考慮在內。

請設置換氣通風裝備，面積不小於升降道1/100。
昇降路牆面須能承受導軌所附予之壓力。
梯廂緩衝器處R1 _____ 公斤。
重錘緩衝器處R2 _____ 公斤。
梯廂導軌處R3 _____ 公斤。
重錘導軌處R4 _____ 公斤。

3. 照明設備依CNS-2866要求，照度≥100LUX。
4. 本圖所標註之升降道、PIT、OH及各樓層尺寸均為防水，裝飾完成後的淨尺寸 ；升降道寬允許偏差 ：
   行程≤30m時，0~25mm ；
   行程≤60m時，0~35mm ；
   行程≤90m時，0~50mm ；
   行程>90m時，0~80mm ；
5. 電梯380V交流主開關及遮斷器不能含有漏電護功能。
6. 因五方通話功能的需要,從機房到傳達室或監控室需布PVC圓電纜,規格4x0.75mm²,長度需≤1000米。
7. 若升降道為多臺電梯共用,則不同升降道之間需設置隔障,隔障應至少至底坑以上2.5m。
8. PIT需保持乾燥,清潔,並做好防水工程。
9. 升降路四周墻壁不得埋設器具,線管,水管。

電氣室電源設備規範
SPECIFICATION OF EQUIPMENTS

電梯編號	NO.1
動力線 mm² (MAX)	5.5
照明線 mm² (MAX)	3.5
接地線 mm	5.5
變壓器容量 (KVA)	3
動力開關 (A) 3P	25
照明開關 (A) 2P	15
升降道寬 (X向)	2000
升降道深 (Y向)	1850

合約資料
CONTRACT DATA

用途	TYPE	載人+載貨兼用	
容量	CAPACITY	550 公斤 Kg / 8 人份 PERSONS	
速度	SPEED	60	公尺/分 m/min
控制方式	CONTROL	VVVF	
操作方式	OPERATION	單獨運行	
停層數	STOP(FLOOR)	4站4站4門 (1~4F)	
行程	TRAVEL	10800	公釐 mm
梯廂尺寸	CAGE SIZE	1100W*1250D*2200H	
開門方式	DOOR OPERATION	2S-CO	
開門尺寸	DOOR SIZE	中:900W*2100H	
馬達容量	MOTOR CAPACITY	3.6	仟瓦 kw
額定電流	RATED CURRENT	17	安培 A
電流頻率	CURRENT FREQUENCY	60	赫茲 Hz

1. 電梯昇降道垂直高度之誤差須在30mm以內.
2. 採用膨脹螺絲安裝電梯導軌支架時應滿足下列要求:
   a.混凝土牆應堅固結實，其抗壓強度不低於每平方米24X10N
   b.混凝土牆壁厚應在150mm以上.
3. 各樓出入口門、指示器、按鈕及至機房(或主機)等相關配管預留孔工程.(除外工程)
4. 電梯不可緊鄰臥室佈置.
5. 依建築技術規則建築設計施工篇第46-3條建議昇降機道與居室相鄰之分間牆，鋼筋混凝土造含粉刷總厚度在二十公分以上
6. 井道下方若有人能到達的空間,對重側需增加安全裝置,具體請聯繫我司營業人員.

建築物名稱: BUILDING — 班米羅幼兒園

建築物所在地: LOCATION

承認圖 APPROVALS

簽名: SIGNED 張博文

日期: DATE 112.6.20

版次 REV.MARK	日期 DATE	變更內容 CONTENTS
1.2	2023.05.25	邱于雯 1.控盤放進升降道內 修改 IND留孔尺寸
1.1	2023.05.17	邱于雯 1.業主需求每層為防火門 2.頂樓改為獨立式控廂

承認 APPROVED BY / 變更 REVISED BY

單位 UNITS: MM | 比例 SCALE: 1:1 | 第3角 3 ANGLE PROJECTION | 承認APPROVED BY | 設計DESIGNED BY | 核對CHECK BY | 製圖DRAWN BY: 邱于雯

名稱 TITLE: LAYOUT PLAN 電梯平面圖

圖面編號 DRAWING NO.: YL230511105C

Masada 永佳捷智能電梯

注意事項: 電梯昇降路內外壁四周牆壁不得裝配任何其它非電梯有關設施如:水管、電線配管、消防栓、電源開關等.

業務承辦員 SALES: 黃博雄

變更次數 REV.MARK: C